第37回（2018）　市原市長杯争奪少年サッカー大会

ス ポ レ ク 会 場			ゼットエーオリプリ会場	
1月5日（土）	下線のある対戦（塗りつぶし）は大会初日である5日が雨天で順延となった際に6日の１．２回戦中審判講習会の対象とする試合	1月6日（日）※予備日 12日	1月13日（日）	決勝及び3位決定戦
１日目		２日目		３日目

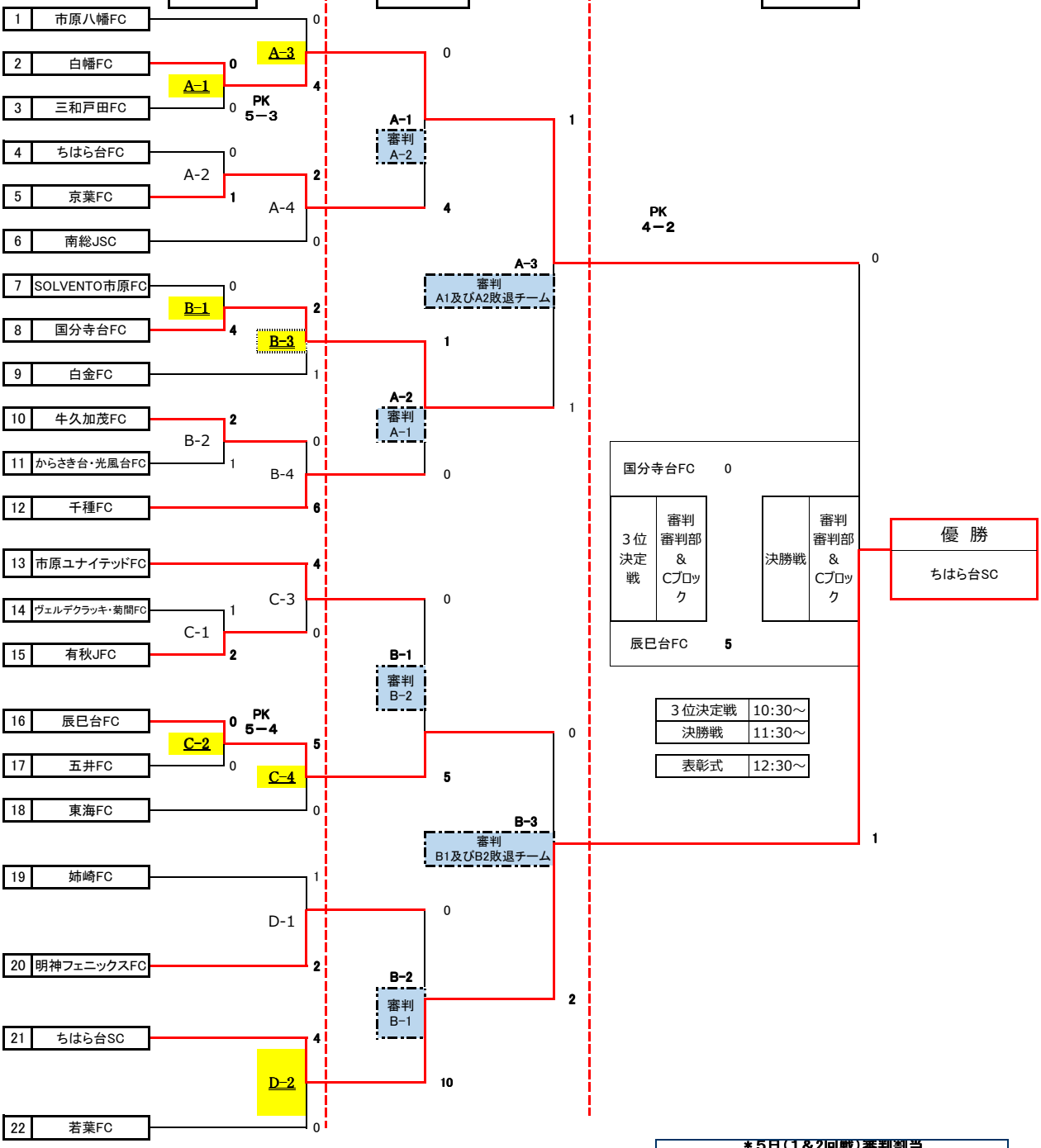

３位決定戦	10:30～
決勝戦	11:30～
表彰式	12:30～

大会 1日目	5日（土）1・2回戦試合進行			
	各コート第1	9:30	～	10:15
	各コート第2	10:25	～	11:10
	各コート第3	11:20	～	12:05
	各コート第4	12:15	～	13:00

大会 2日目	6日（日）3回戦・準決勝試合進行			
	ABコート第1	9:30	～	10:15
	ABコート第2	10:30	～	11:15
	ABコート第3	11:30	～	12:15

＊5日（1＆2回戦）審判割当 ※6日（3回戦・準決勝）は審判実技講習のため割当不要		
Aコート	A-1	第2試合（A-2）両チーム
	A-2	第1試合（A-1）両チーム
	A-3	第4試合（A-4）両チーム
	A-4	第3試合（A-3）両チーム
Bコート	B-1	第2試合（B-2）両チーム
	B-2	第1試合（B-1）両チーム
	B-3	第4試合（B-4）両チーム
	B-4	第3試合（B-3）両チーム
Cコート	C-1	第2試合（C-2）両チーム
	C-2	第1試合（C-1）両チーム
	C-3	第4試合（C-4）両チーム
	C-4	第3試合（C-3）両チーム
Dコート	D-1	第2試合（D-2）両チーム
	D-2	第1試合（D-1）両チーム